본 도면은 L-LIGHT의 자산이므로 무단 복제 배포 및 유출을 금합니다.

LIUV-300-FAN

PIN MAP					PIN MAP			
	1	CH01 +	9	TEMP +		1	FAN +	
	2	CH01 -	10	TEMP -		2	FAN -	
	3	CH02 +	11	NC		3	NC	
	4	CH02 -	12	NC		4	NC	
	5	CH03 +	13	NC				
	6	CH03 -	14	NC				
LED = SCC2A-21-16P	7	NC	15	NC	FAN = SCC2A-21-4P			
* 커넥터 극성은 현장 상황에 따라 변경 될 수 있습니다.	8	NC	16	NC	* 커넥터 극성은 현장 상황에 따라 변경 될 수 있습니다.			

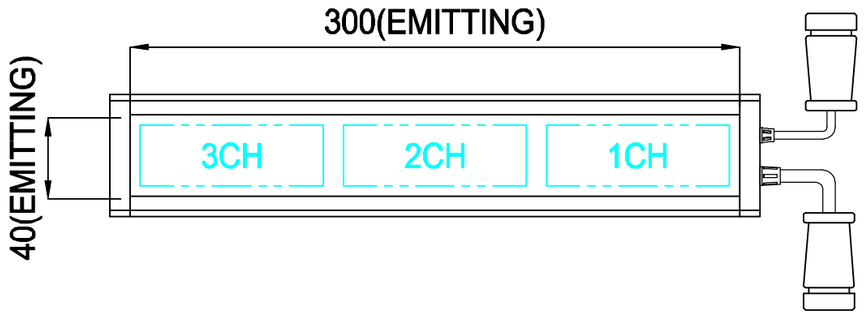

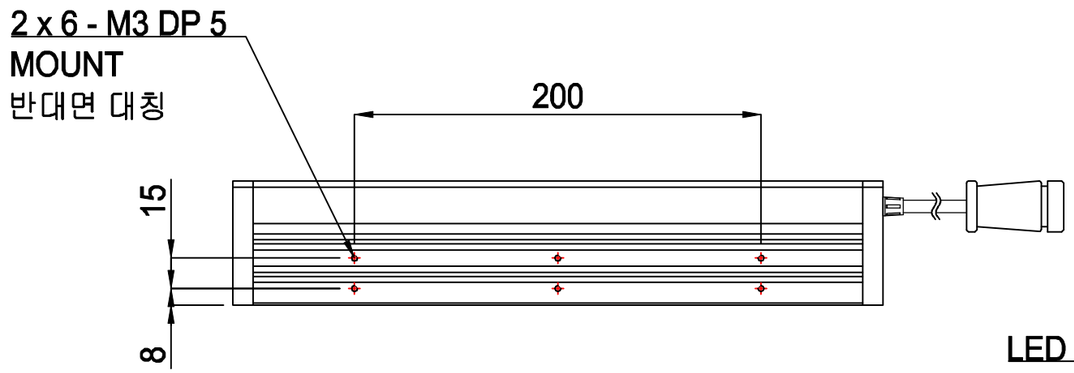

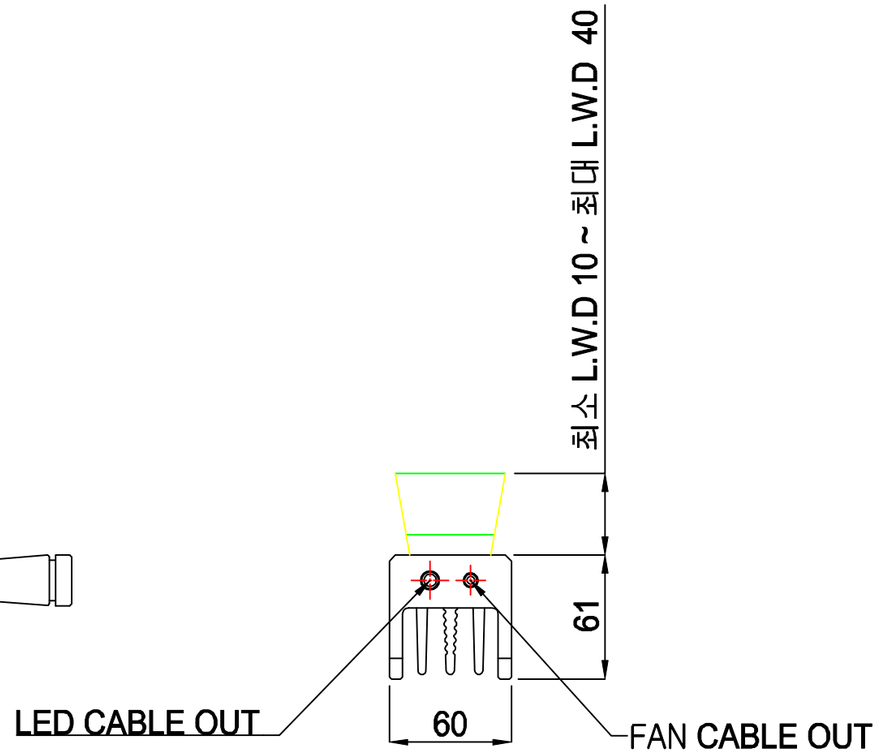

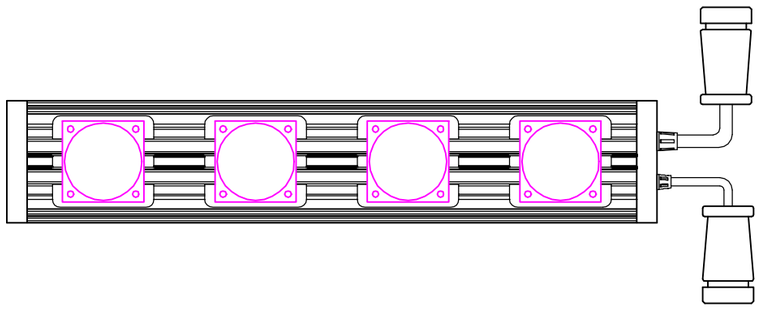

NOTE.
LED 3CH
FAN 1CH

L-LIGHT
MACHINE VISION LIGHTING&UVLED CURING SOLUTION