본 도면은 L-LIGHT의 자산이므로 무단 복제 반출 유출을 금합니다

LIDLA-120070-A45

PIN MAP

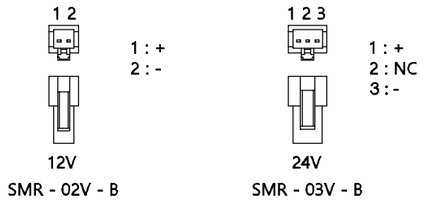

* 커넥터 극성은 현장 상황에 따라 변경 될 수 있습니다.

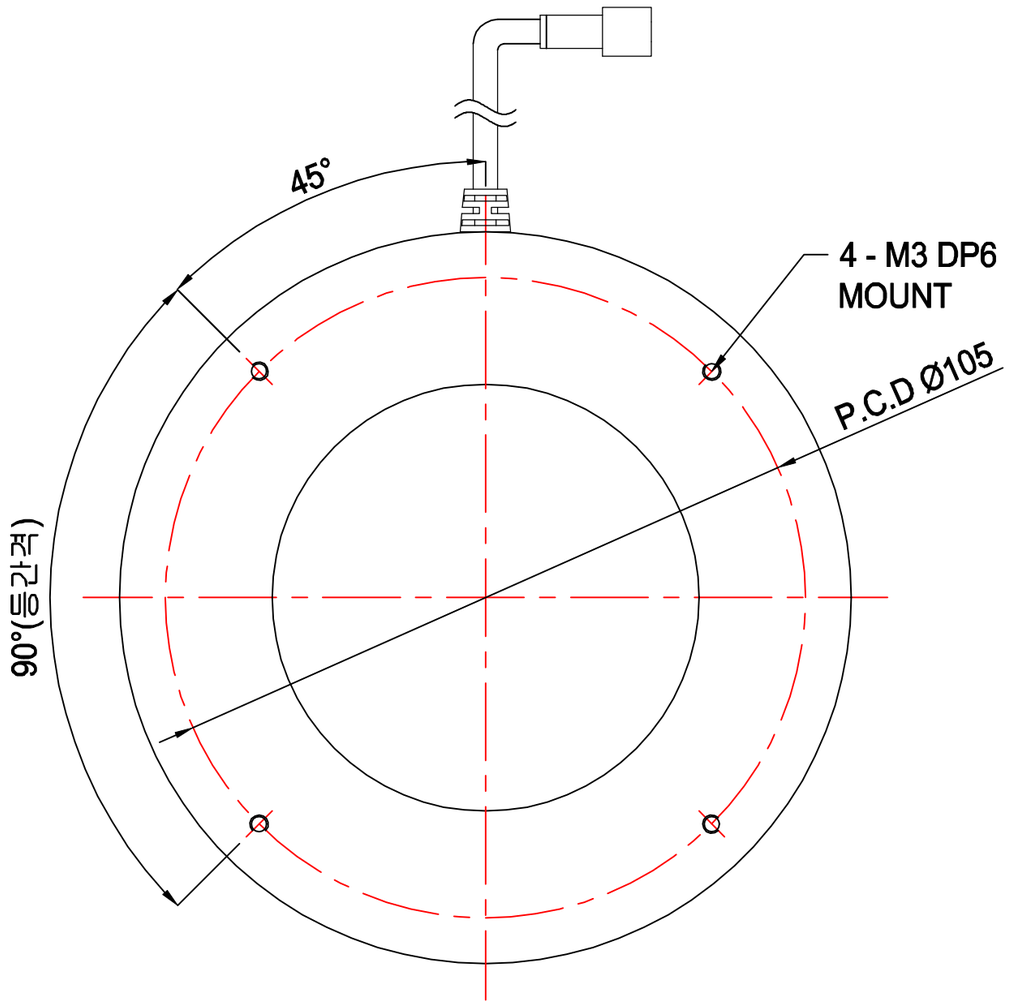

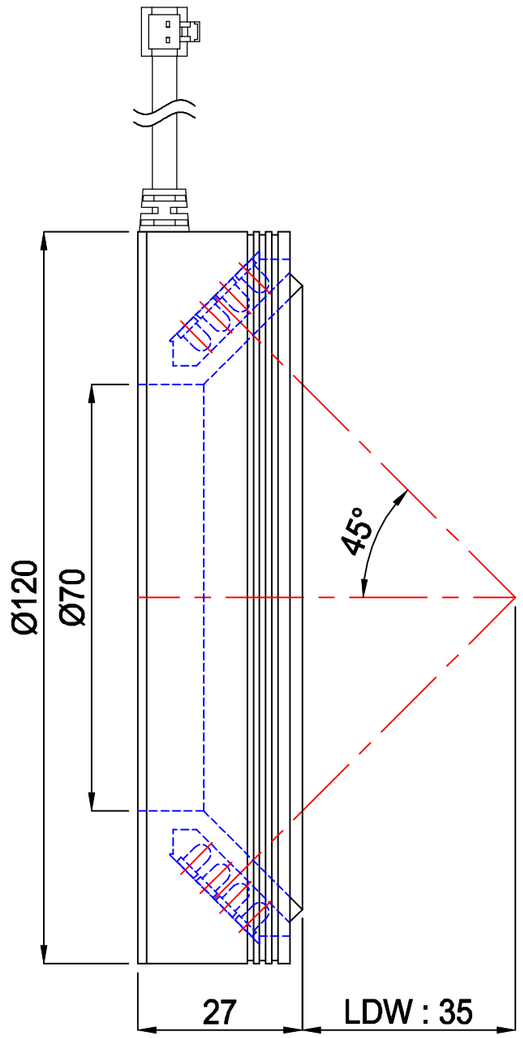

L-LIGHT
MACHINE VISION LIGHTING&UVLED CURING SOLUTION