본 도면은 L-LIGHT의 자산이므로 무단 복제 배포 유출을 금함

LIUV3-200

PIN MAP

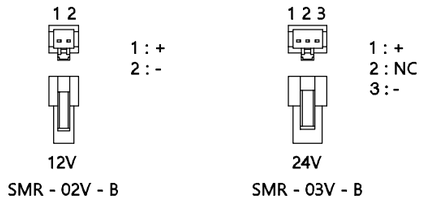

* 커넥터 극성은 현장 상황에 따라 변경 될 수 있습니다.

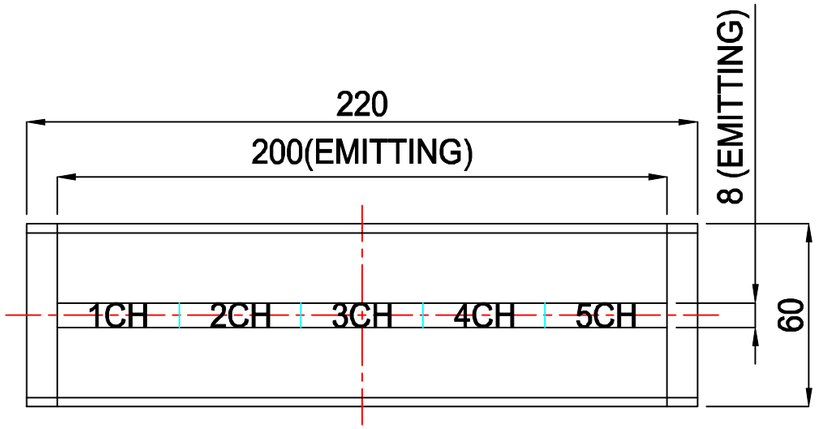

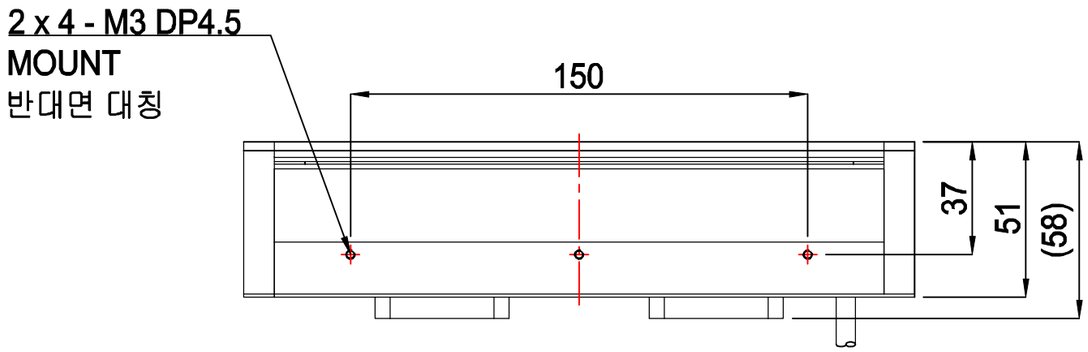

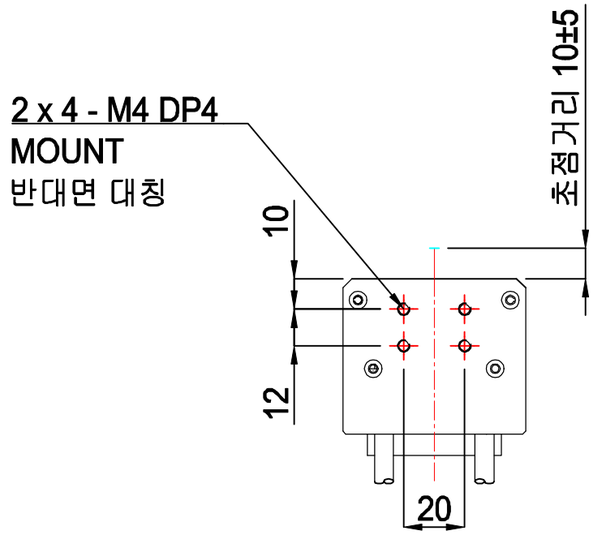

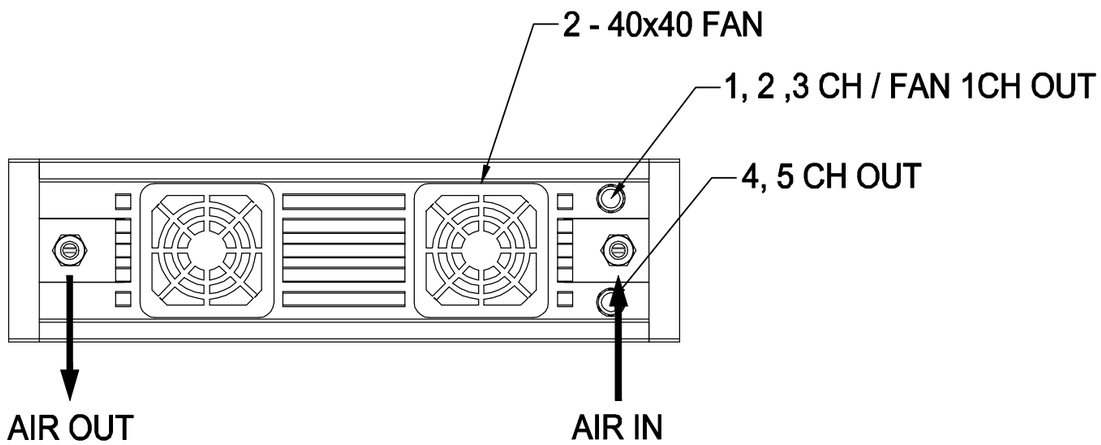

NOTE
1. Air Fitting : Ø6

L-LIGHT
MACHINE VISION LIGHTING&UVLED CURING SOLUTION